ハンドル, パイプASSY

SB27MK

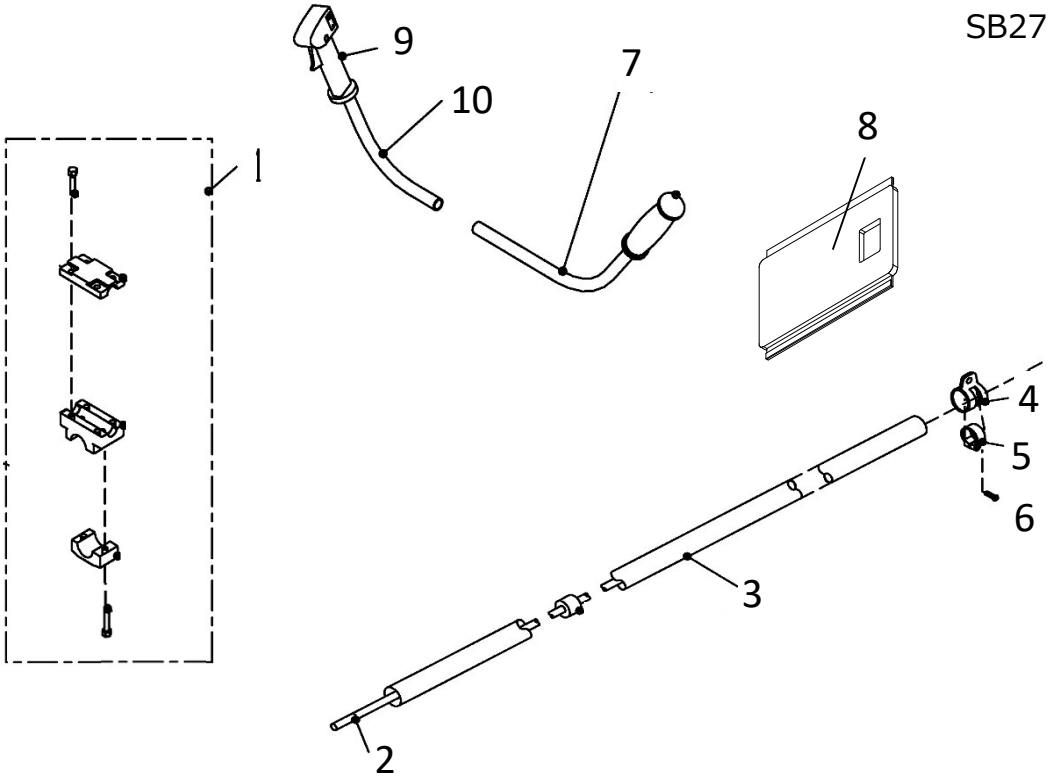

2R-041553

NO.	部品番号	部品名称	数	価格	備考
	ENGINE	TBE27DD-105	1	-	三菱
1	2414-097B	ハンドルクランプ	1		
2	4113-265A	ドライブシャフト	1		
3	3346-001A	カーボンメインパイプ	1		
4	6116-061A	リフティングリング A	1		
5	6116-062A	リフティングリング B	1		
6	224B0520	十字ネジ M5×20	1		
7	3318-031A	ハンドルASSY	1		
8	6351-040A	腰当カバー	1		
9	5453-073A	スロットルレバー W	1		
10	3318-182A	パイプハンドル R	1		

SB27MK

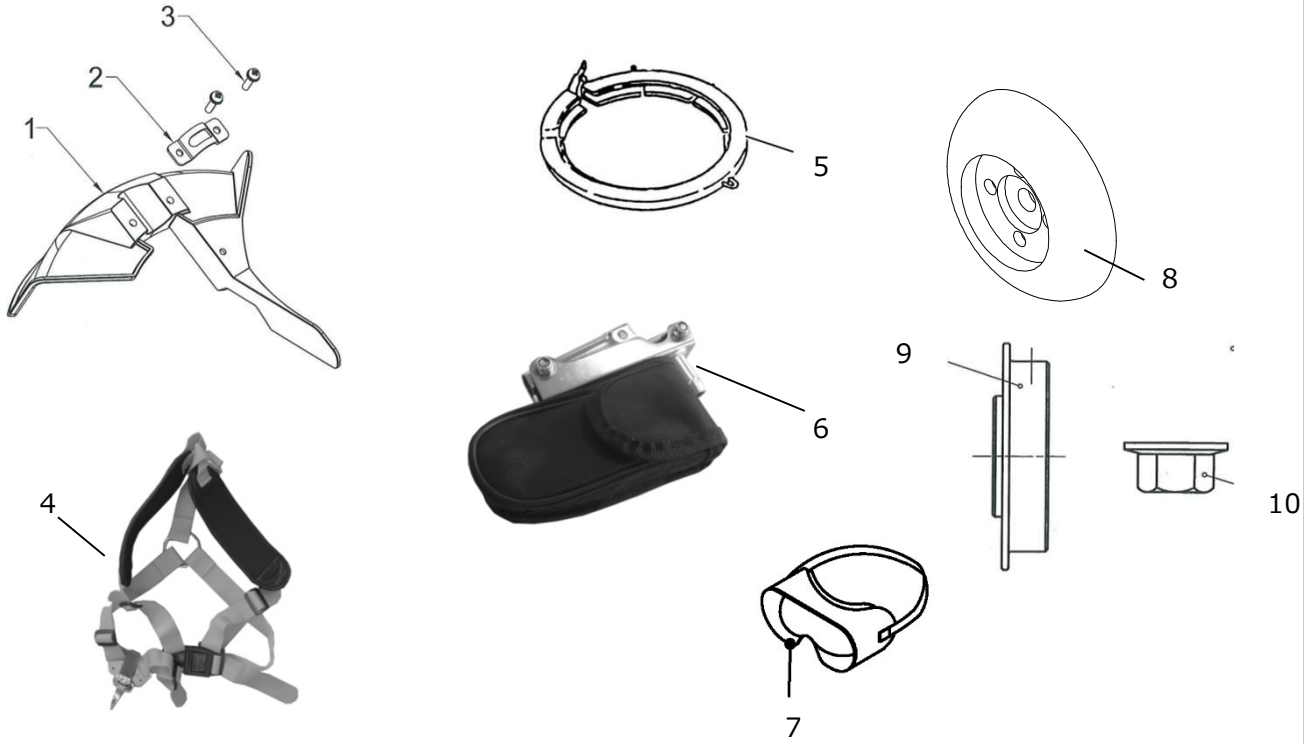

2R-041553

NO.	部品番号	部品名称	数	価格	備考
-	14005005090	飛散防止カバーASSY	1		
1	938	COVER	1		
2	942	HOLDER	1		
3	943	BOLT M5×18	2		
4	14005006570	バンド	1		
5	14008209011	刃物カバー	1		
6	14008120060	ツールセット	1		
7	14005060390	ゴーグル	1		
8	14005006580	ジズライザー	1		
9	3425-049A	ホルダー	1		
10	350F0800	ナット M8	1		

ギアケース

SB27MK

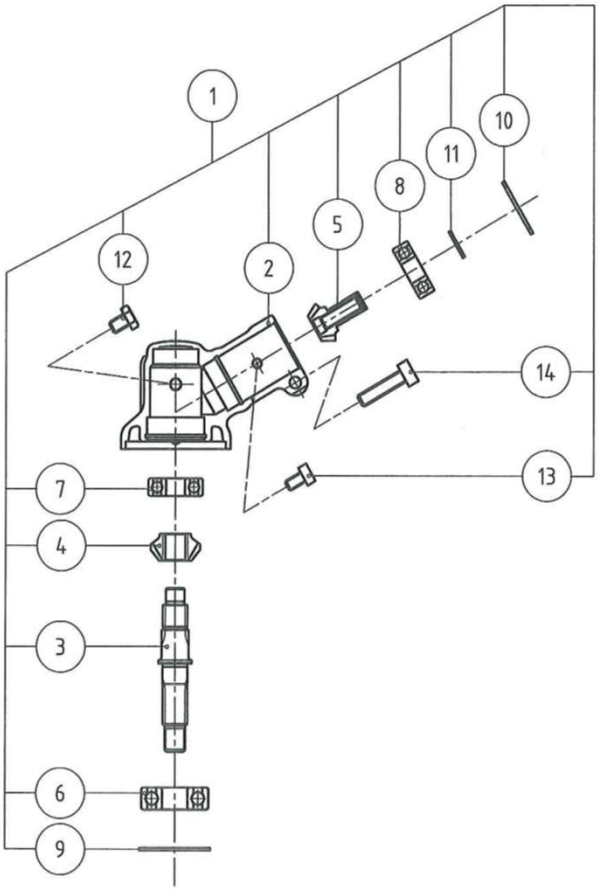

2R-041553

NO.	部品番号	部品名称	数	価格	備考
1	2411-142A	GEAR ASSY	1		
2	2411-063B	GEAR CASE	1		
3	4111-038A	GEAR SHAFT	1		
4	4141-099A	BEVEL GEAR	1		
5	4141-098B	PINION GEAR	1		
6	605A6001	BEARING(6001DDU)	1		
7	801A0608	BEARING(608)	1		
8	802A0609	BEARING(609Z)	1		
9	481J2800	SNAP RING(R-28)	1		
10	481J2400	SNAP RING(R-24)	1		
11	480J0900	SNAP RING(S-9)	1		
12	110F0608	HEX.BOLT M6×8	1		
13	120S0510	CAP BOLT (M5×10)	1		
14	120S0525	CAP BOLT (M5×25)	1		