SCR-800RX/RX2

清水ポンプ

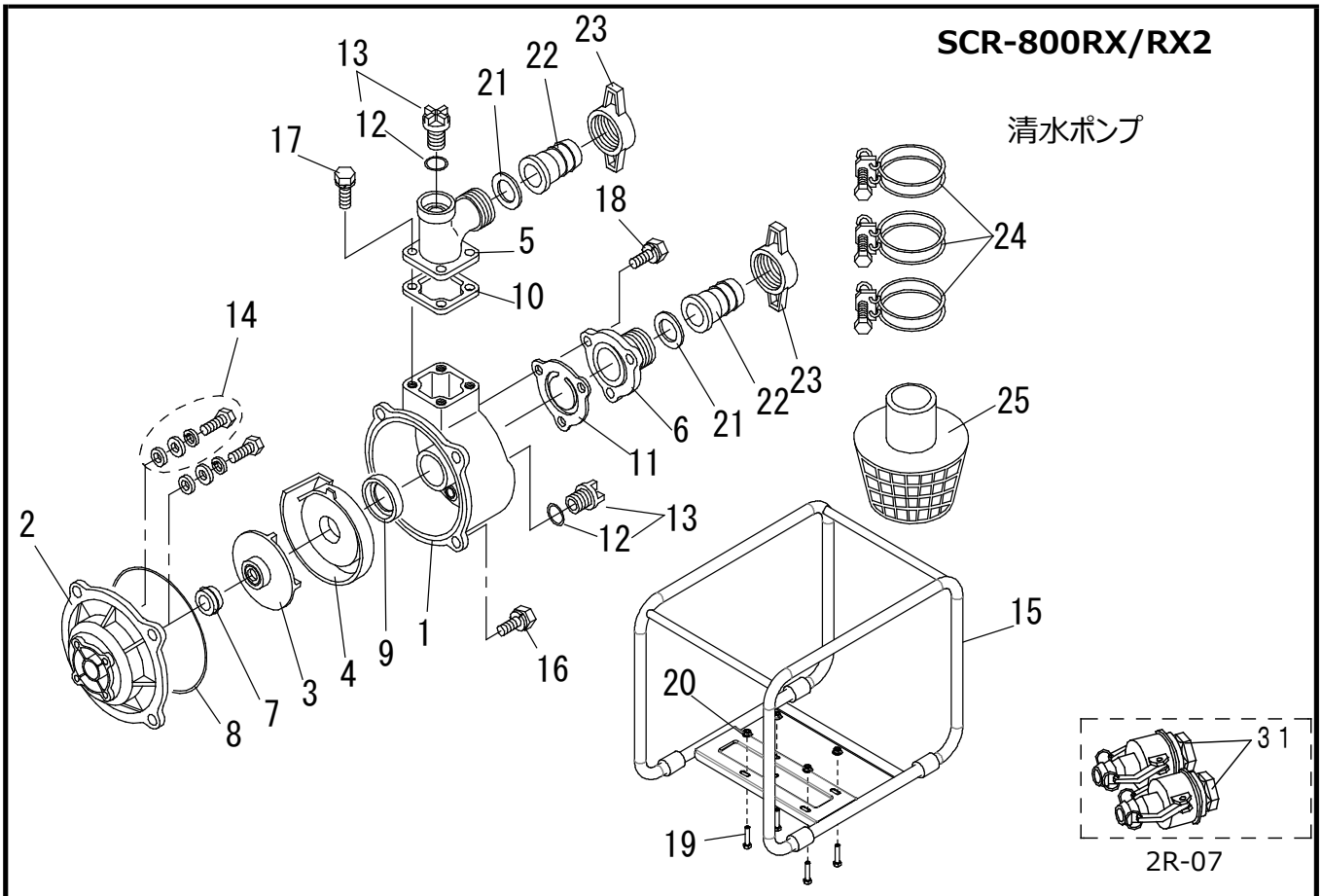

NO.	部品番号	部品名称	数	価格	備考
	ENGINE	EX17	1	-	Robin /FHG
1	200200200	ケーシング	1		SCL-80
2	200200770	ケーシングカバー	1		
3	200210180	インペラー	1		
4	200210020	インナーケーシング	1		
5	200200260	吐出ベンド	1		PF3
6	200200270	バルブケース	1		PF3
7	201100131	メカニカルシール	1		
8	200800180	Oリング	1		W1517-45
9	200900180	インナーケーシングパッキン	1		
10	200900190	吐出ベンドパッキン	1		
11	200900110	チャッキバルブ	1		
12	200800020	Oリング	(2)		P-24
13	200500040	プラグASSY	2		
14	203000101	ケーシングボルトASSY	4		M8×50
15	200103012	フレーム(黄)	1		
16	203000800	六角ボルト	4		M10×30 P=2
17	203000810	六角ボルト	4		M8×25 P=3
18	203000820	六角ボルト	3		M8×30 P=3
19	203000790	六角ボルト	4		M8×40 P=2
20	203200100	フランジナット	4		M8
21	200900060	ホースカップリングパッキン	2		NBR
22	200500100	ホースカップリング	2		ABS
23	200200250	ホースカップリングハンドル	2		PF3
24	201000060	ホースバンド	3		3"
25	201200050	ストレーナー	1		3"J
31	21001003060	ワンタッチカプラー	2		3"