SCR40GM/MG
(SCQ)

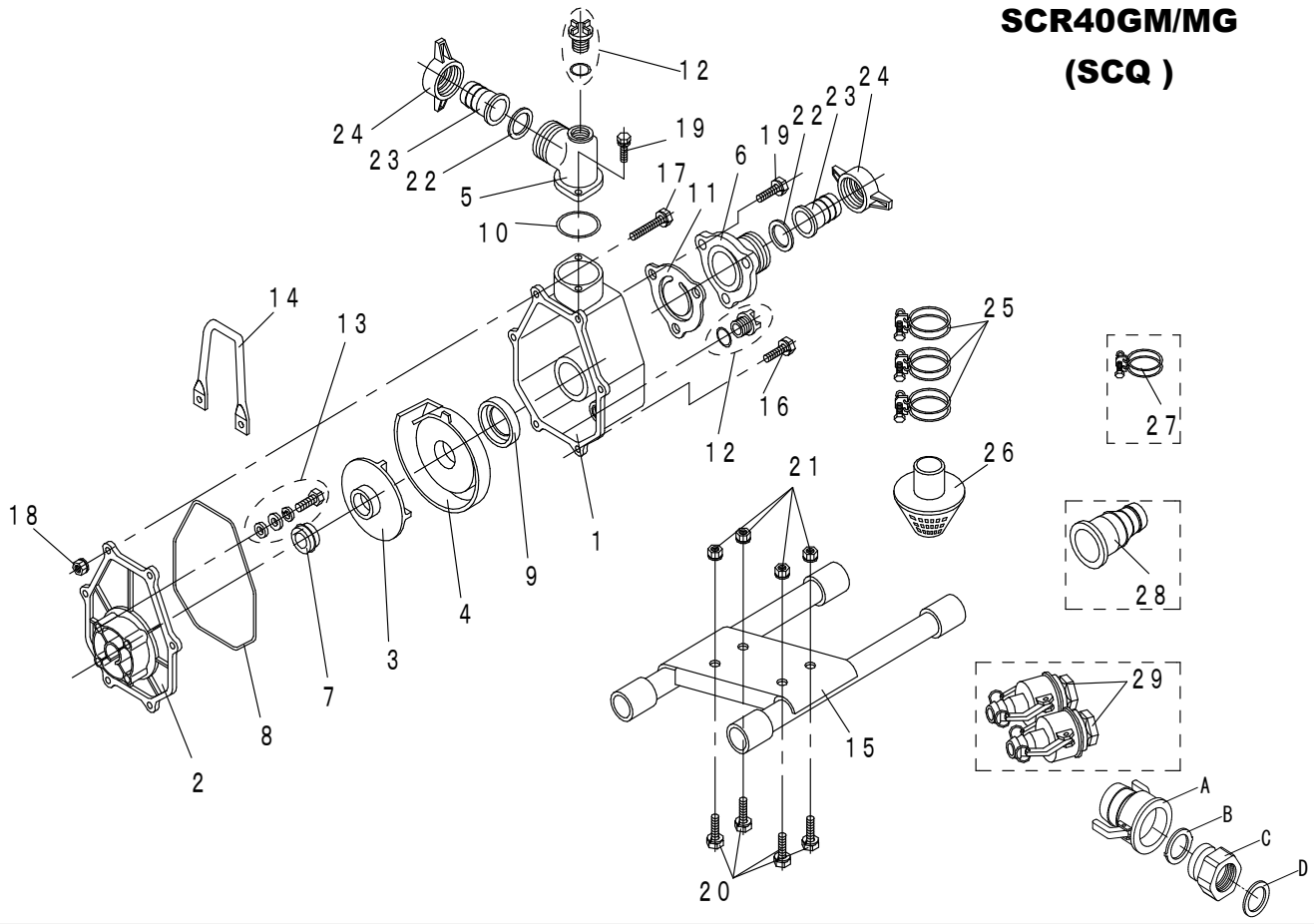

REF No.	Parts No.	Parts name	Q'ty	Price	Remarks
	ENGINE	GM082PA-070	1	-	MITSUBISHI
		GM082PN-07A	(1)	-	MITSUBISHI
1	200 200 100	ケーシング(SCQ)	1		SCQ-40
2	200 200 430	ケーシングカバー	1		
3	200 210 150	インペラー	1		
4	200 210 160	インナーケーシング	1		
5	200 200 630	吐出ベント	1		EX-PF
6	200 200 640	バルブケース	1		EX-PF
7	201 100 021	メカニカルシール	1		
8	200 900 340	ケーシングパッキン	1		
9	200 900 230	インナーケーシングパッキン	1		
10	200 800 080	Oリング	1		G-45
11	200 900 140	チャッキバルブ	1		
12	200 500 040	プラグＡＳＳＹ	2		
13	203 000 100	ケーシングボルト	4		M8×50
14	200 300 050	ハンガー	1		
15	200 100 660	ベース (黒)	1		
16	203 000 040	十字穴付六角ボルト	4		M8×25 P=2
17	203 000 070	十字穴付六角ボルト	2		M8×40 P=2
18	203 200 030	スプリングナット	2		M8
19	203 000 190	十字穴付六角ボルト	5		M6×20 P=2
20	203 000 030	十字穴付六角ボルト	4		M8×20 P=2
21	203 200 010	フランジナット	4		M8
22	200 900 040	カップリングパッキン　１．５"	2		オプション
23	200 500 140	ホースカップリング　１．５"	2		オプション
24	200 500 150	カップリングハンドル　１．５"	2		オプション
25	201 000 030	ホースバンド　１．５"	3		
26	201 200 020	ストレーナー　１．５"Ｊ	1		

SCR40GM/MG
(SCQ)

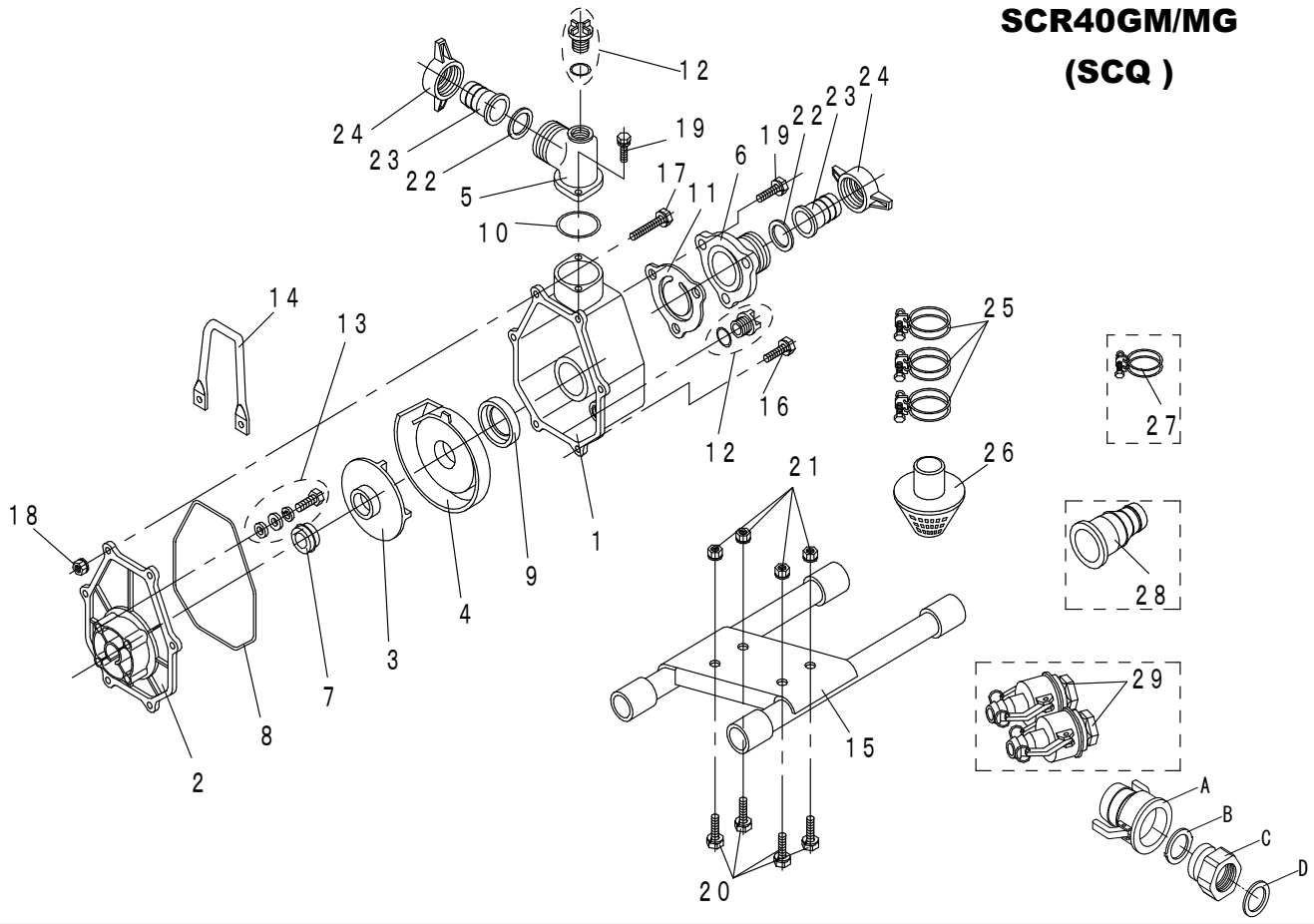

REF No.	Parts No.	Parts name	Q'ty	Price	Remarks
29	210 010 020 00	1.5" ワンタッチカプラー			
	29分解図				
A	210 010 020 10	1.5" ワンタッチ　オス	(2)		
B	210 010 020 30	1.5" ワンタッチ　オス　パッキン	(2)		
C	210 010 020 20	1.5" ワンタッチ　メス	(2)		
D	210 010 020 40	1.5" ワンタッチ　メス　パッキン	(2)		