GENERATOR

PARTS CATALOG

MODEL :SGB2500Ra

2400VA 100V 60Hz

2021.SEP

DAISHIN

Ver.1

2011.07

No.2R-06394

燃料タンク部

SGB2500Ra

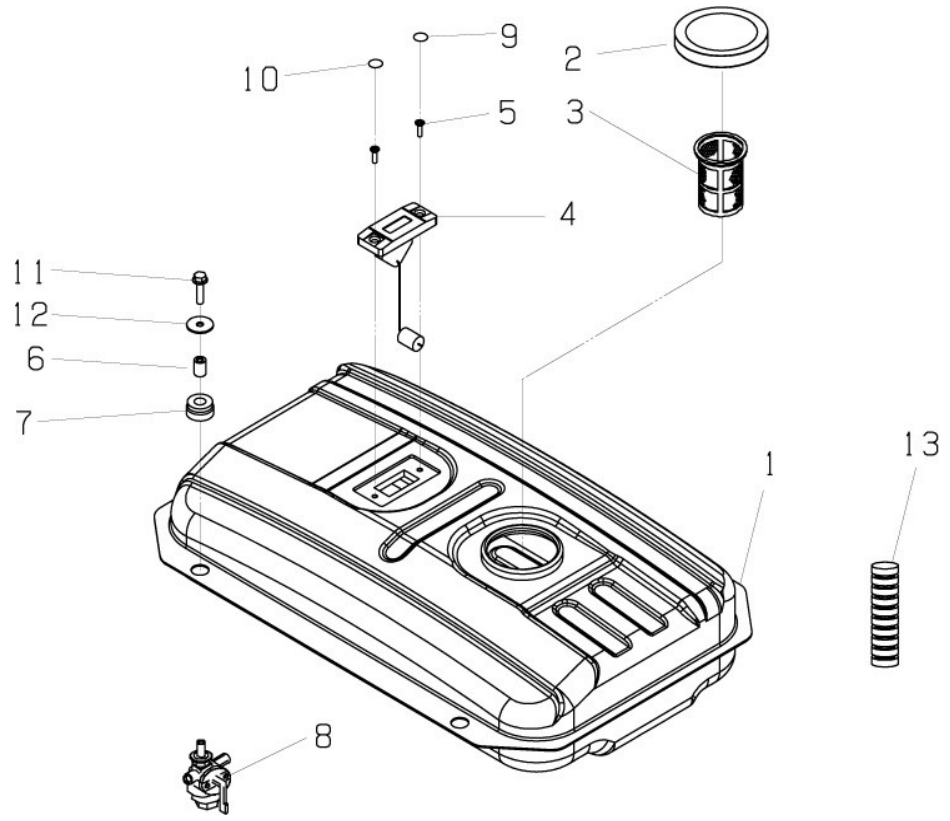

No.2R-06395

NO.	部品番号	部品名称	数	価格	備考
1	15301610000	燃料ﾀﾝｸ（赤）	1		
2	15301673000	燃料ｷｬｯﾌﾟ	1		
3	15350580000	燃料ｽﾄﾚｰﾅｰ	1		
4	15301674000	燃料ｹﾞｰｼﾞ	1		
5	15550293000	M5-12	2		
6	15550311000	ｽﾍﾟｰｻｰ	4		
7	15350587000	ﾀﾝｸﾏｳﾝﾃｨﾝｸﾞﾗﾊﾞｰ	4		
8	15150135000	燃料ｺｯｸ	1		
9	15451643000	燃料ｹﾞｰｼﾞﾗﾍﾞﾙ FULL	1		
10	15451644000	燃料ｹﾞｰｼﾞﾗﾍﾞﾙ EMPTY	1		
11	15550312000	ﾌﾗﾝｼﾞﾎﾞﾙﾄM6-25	4		
12	15550313000	ﾜｯｼｬｰ M6	4		
13	15350595000	ｺﾙｹﾞｰﾄﾁｭｰﾌﾞ	1		
*	418-20B6261103	燃料ホース195mm(異径)	1		ENGINE PARTS
*	418-0561080020	ﾎｰｽｸﾘｯﾌﾟ(ｺｯｸ側)	1		ENGINE PARTS
*	418-0561080020	ﾎｰｽｸﾘｯﾌﾟ(ｷｬﾌﾞ側)	1		ENGINE PARTS

発電体部

SGB2500Ra

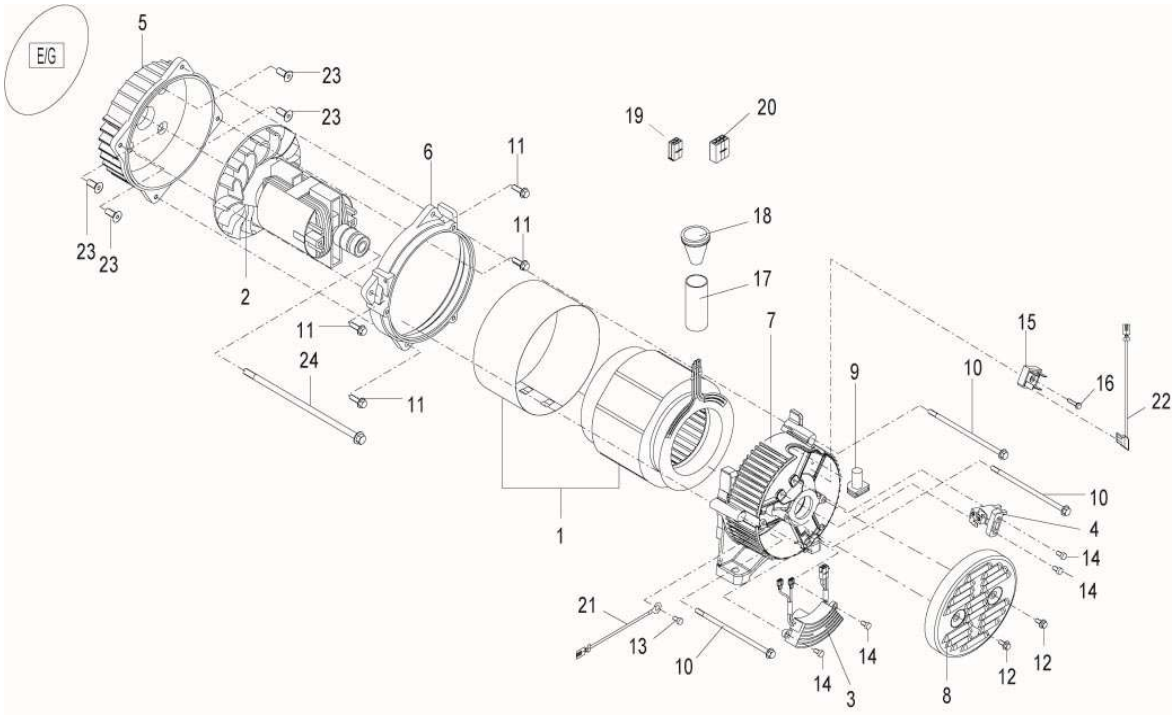

No.2R-06395

NO.	部品番号	部品名称	数	価格	備考
1	15250438000	ST ASSY	1		
2	15200396000	RT ASSY	1		
3	15400201000	AVRﾕﾆｯﾄ	1		
4	15400197000	ﾌﾞﾗｼ	1		
5	15111460000	ﾌﾞﾗｹｯﾄ#1	1		
6	15111462000	Nﾌﾞﾗｹｯﾄ	1		
7	15150096000	ﾌﾞﾗｹｯﾄ#2	1		
8	15301252000	ﾌﾞﾗｹｯﾄｶﾊﾞｰ	1		
9	15350582000	ｺﾞﾑﾌﾞｯｼｭ	1		
10	15550301000	STﾎﾞﾙﾄ M6-140	3		
11	15550305000	ﾌﾗﾝｼﾞﾎﾞﾙﾄM6-20	4		
12	15550306000	ﾌﾗﾝｼﾞﾎﾞﾙﾄM5-20	2		
13	15550307000	ﾅﾍﾞﾈｼﾞ(+) M5-7	1		
14	15550308000	ﾌﾗﾝｼﾞﾎﾞﾙﾄM5-16	4		
15	15400389000	ﾌﾞﾘｯｼﾞﾀﾞｲｵｰﾄﾞ	1		
16	15550289000	ﾌﾗﾝｼﾞﾎﾞﾙﾄM4-18	1		
17	15350585000	配線保護チューブ	1		
18	15350584000	ｸﾞﾛﾒｯﾄ	1		
19	15400398000	ｺﾈｸﾀ4P	1		
20	15400399000	ｺﾈｸﾀ6P	1		
21	15501989000	ｱｰｽ線(緑)	1		
22	15501988000	ﾘｰﾄﾞ線(白)	1		
23	15550309000	皿ﾎﾞﾙﾄM8-20	4		
24	15550294000	RTﾎﾞﾙﾄ M8-222	1		

操作パネル部

SGB2500Ra

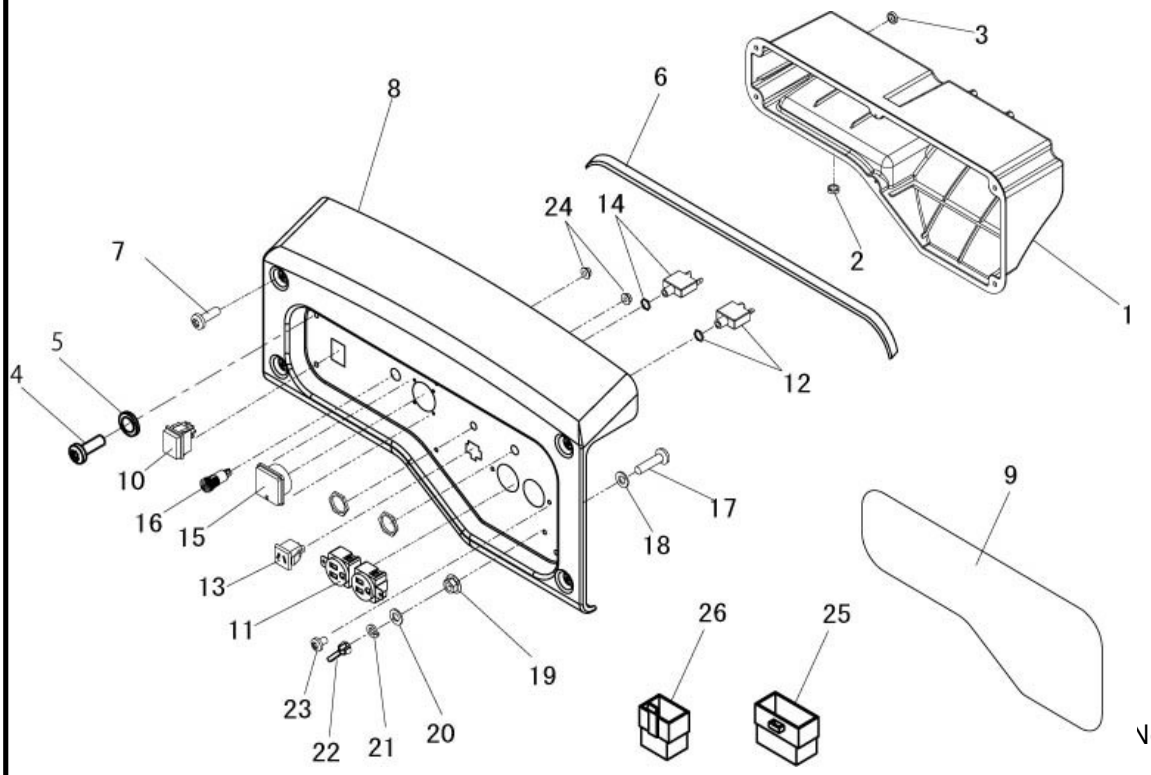

No.2R-06395

NO.	部品番号	部品名称	数	価格	備考
1	15350577000	ｺﾝﾄﾛｰﾙﾎﾞｯｸｽ	1		
2	15350587000	ﾀﾝｸﾏｳﾝﾃｨﾝｸﾞﾗﾊﾞｰ	1		
3	15350598000	ｸﾞﾛﾒｯﾄ(ﾒｸﾗ)	1		
4	15550325000	(+)ﾀｯﾋﾟﾝｸﾞ M4-12 黒	6		
5	15550326000	平ﾜｯｼｬｰ M4	6		
6	15350596000	溝ｺﾞﾑ(小)	1		
7	15550291000	ﾌﾗﾝｼﾞﾎﾞﾙﾄM6-12 黒	4		
8	15301643000	ﾊﾟﾈﾙ枠　赤色	1		
9	15451560000	ﾊﾟﾈﾙｼﾙｸﾗﾍﾞﾙ	1		
10	15400388000	ｴﾝｼﾞﾝｽｲｯﾁ ｶﾊﾞｰ付き	1		
11	15400053000	ｺﾝｾﾝﾄ AC	1		
12	15400260000	ﾌﾞﾚｰｶｰ　25A AC	1		
13	15400385000	ﾊ型ｺﾝｾﾝﾄ DC	1		
14	15400384000	ﾌﾞﾚｰｶｰ 10A DC	1		
15	15400417000	電圧計 150V	1		
16	リード線ASSY参照	(ﾊﾟｲﾛｯﾄﾗﾝﾌﾟASSY)	1		
17	15550349000	(+)ﾅﾍﾞ小ﾈｼﾞ M5-25	1		
18	15550350000	歯付座金 M5	1		
19	15550351000	ﾌﾗﾝｼﾞﾅｯﾄ M5	1		
20	15550352000	平座金 M5	1		
21	15550353000	ﾊﾞﾈ座金 M5	1		
22	15550354000	蝶ﾅｯﾄ M5	1		
23	19SF4904008	(+)ﾅﾍﾞ小ﾈｼﾞ M4-12	2		
24	15550328000	ﾌﾗﾝｼﾞﾅｯﾄ M3	2		
25	15400402000	ｺﾈｸﾀ 6P	1		
26	15400401000	ｺﾈｸﾀ 4P	1		

配線部

SGB2500Ra

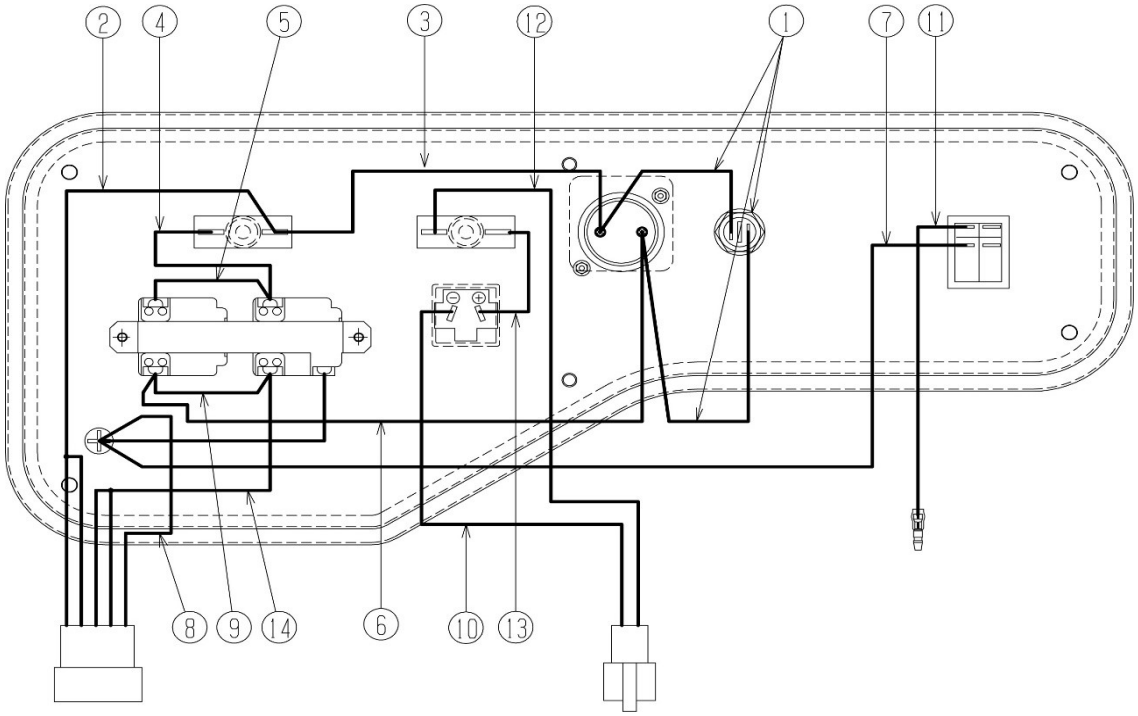

No.2R-06395

NO.	部品番号	部品名称	数	価格	備考
1	15400418000	ﾊﾟｲﾛｯﾄﾗﾝﾌﾟ ASSY	1		
2	15502074000	ﾘｰﾄﾞ線ｸﾐ 赤	1		
3	15502075000	ﾘｰﾄﾞ線ｸﾐ 赤	1		
4	15502067000	ﾘｰﾄﾞ線ｸﾐ 赤	1		
5	15502068000	ﾘｰﾄﾞ線ｸﾐ 赤	1		
6	15502069000	ﾘｰﾄﾞ線ｸﾐ 青	1		
7	15501211000	ﾘｰﾄﾞ線ｸﾐ 緑	1		
8	15502070000	ﾘｰﾄﾞ線ｸﾐ 緑	1		
9	15502073000	ﾘｰﾄﾞ線ｸﾐ 青	1		
10	15501214000	ﾘｰﾄﾞ線ｸﾐ 黒	1		
11	15501140000	ﾘｰﾄﾞ線ｸﾐ 黒	1		
12	15501920000	ﾘｰﾄﾞ線ｸﾐ 白	1		
13	15501921000	ﾘｰﾄﾞ線ｸﾐ 白	1		
14	15502072000	ﾘｰﾄﾞ線ｸﾐ 青	1		

フレーム・マフラー部

SGB2500Ra

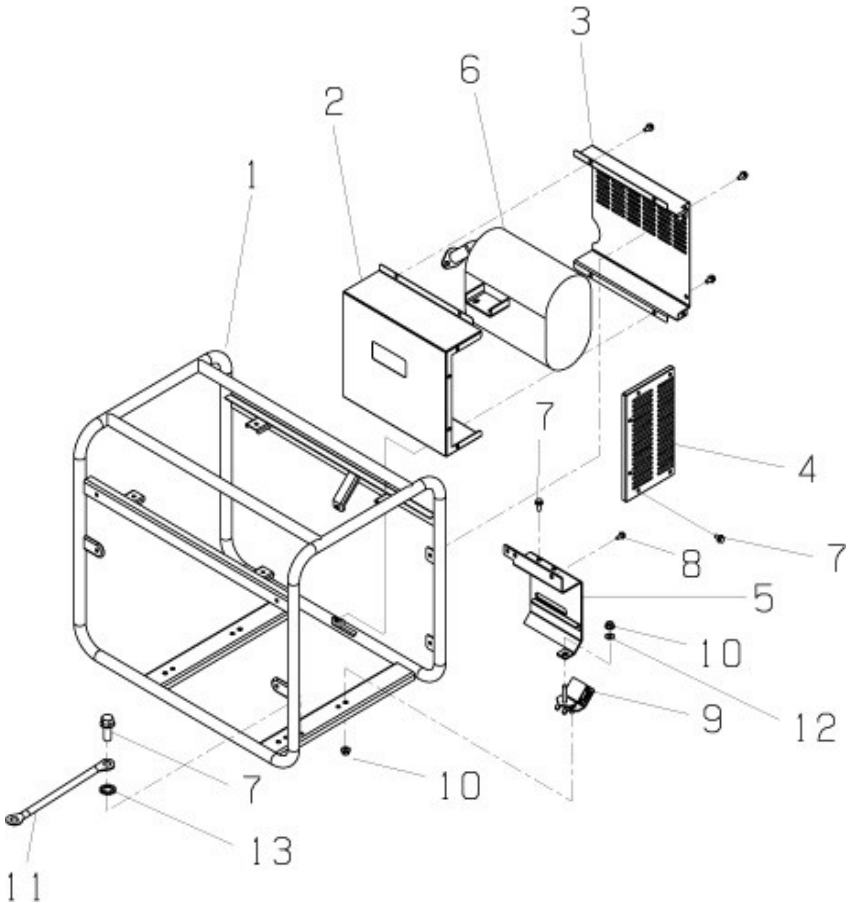

No.2R-06395

NO.	部品番号	部品名称	数	価格	備考
1	15301612000	ﾌﾚｰﾑ	1		
2	15301627000	ﾏﾌﾗｰｶﾊﾞｰ ｲﾝｻｲﾄﾞ	1		
3	15301628000	ﾏﾌﾗｰｶﾊﾞｰ ｱｳﾄｻｲﾄﾞ	1		
4	15301555000	ﾏﾌﾗｰｶﾊﾞｰ ｴﾝﾄﾞ側	1		
5	15301617000	ﾏﾌﾗｰﾌﾞﾗｹｯﾄ	1		
6	15301625000	ﾏﾌﾗｰ	1		
7	15550291000	ﾌﾗﾝｼﾞﾎﾞﾙﾄM6-12 黒	15		
8	15550310000	ﾌﾗﾝｼﾞﾎﾞﾙﾄM5-12	2		
9	15350588000	防振ｺﾞﾑ	4		
10	15550314000	ﾌﾗﾝｼﾞﾅｯﾄ M8	8		
11	15502011000	ﾘｰﾄﾞ線ｸﾐ 緑/黄	1		
12	15550315000	平ﾜｯｼｬｰ M8	1		
13	15550316000	歯付座金 M6	1		
*	418-20A3520201	GASKET CP(EXAUST)	1		ENGINE PARTS
*	418-20A0185100	FLANGE NUT(MUFFLER M8)	2		ENGINE PARTS
*	418-20A3900101	BRACKET(A/C) CP	1		ENGINE PARTS
*	418-20A0111300	FLANGE BOLT(A/C BRACKET)	1		ENGINE PARTS

ラベル

SGB2500Ra

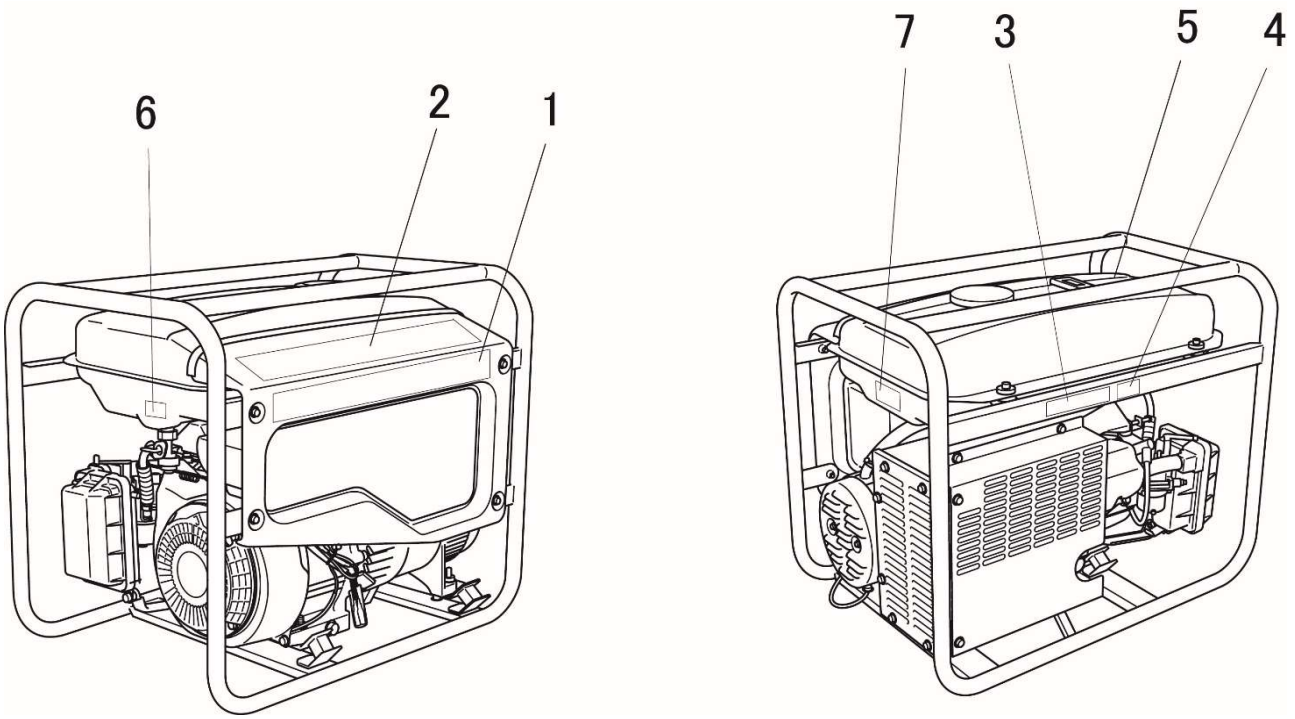

No.2R-06395

NO.	部品番号	部品名称	数	価格	備考
1	15451692000	ﾓﾃﾞﾙﾗﾍﾞﾙ	1		
2	15451693000	ﾌﾞﾗﾝﾄﾞﾗﾍﾞﾙ	1		
3	13450634000	警告ﾗﾍﾞﾙ（高温）	1		
4	15450499000	警告ﾗﾍﾞﾙ（高電圧）	1		
5	15451672000	性能銘板	1		
6	15451680000	燃料ｺｯｸﾗﾍﾞﾙ	1		
7	15450360000	ｼﾘｱﾙﾗﾍﾞﾙ	1		

付属品

SGB2500Ra

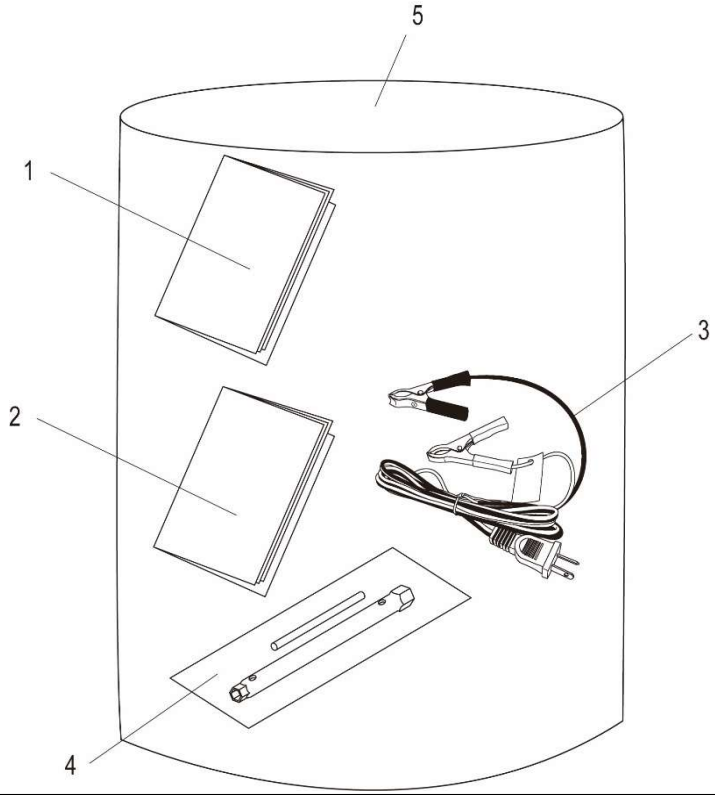

No.2R-06395

NO.	部品番号	部品名称	数	価格	備考
1	-	取説(ｴﾝｼﾞﾝ)	1		ENGINE PARTS
2	15750190000	取説(SGB2500Ra)	1		
3	15400403000	ﾊﾞｯﾃﾘｰﾁｬｰｼﾞｹｰﾌﾞﾙ(ﾊ型)	1		
4	418-20A9030100	ACCESSORY TOOL KIT	1		ENGINE PARTS
5	15000951010	ﾋﾞﾆｰﾙ袋(0.08*240*340)	1		
*	15601063000	ｵｲﾙﾎﾞﾄﾙｾｯﾄ(0.6L)	1		
*	15700735000	ｶｰﾄﾝSGB2500Ra	1		